lávka 1 - půdorys 1:50

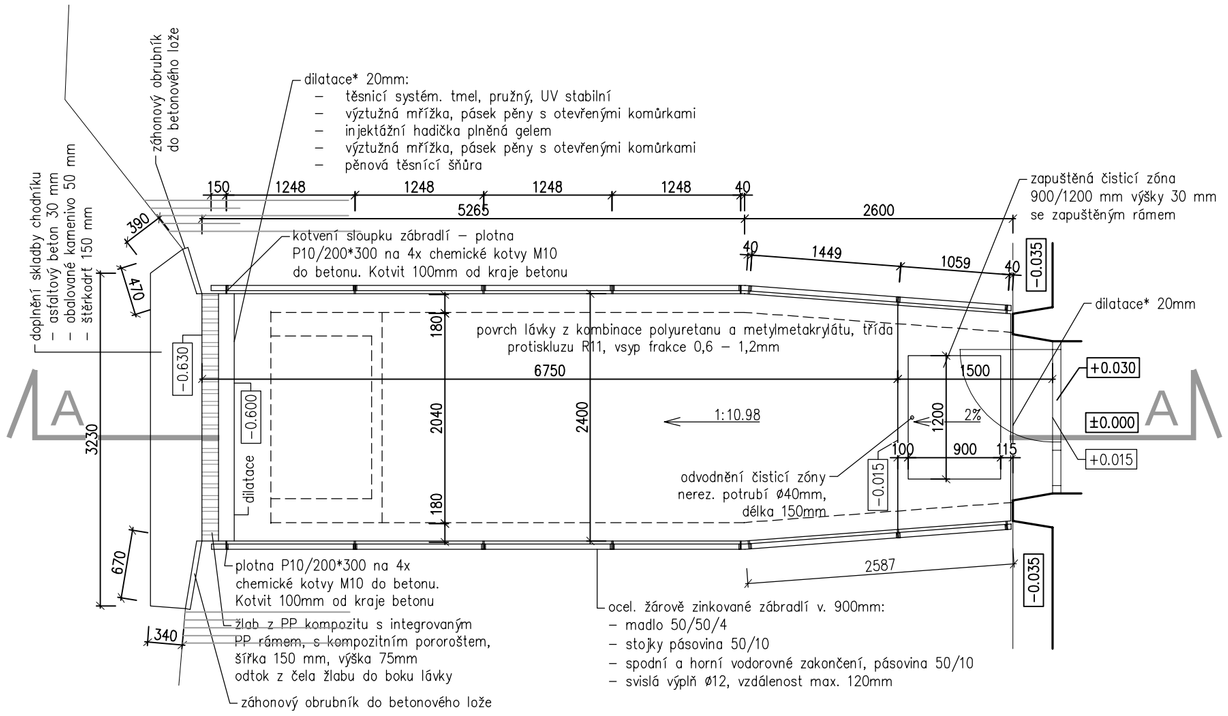

lávka 1 - řez A

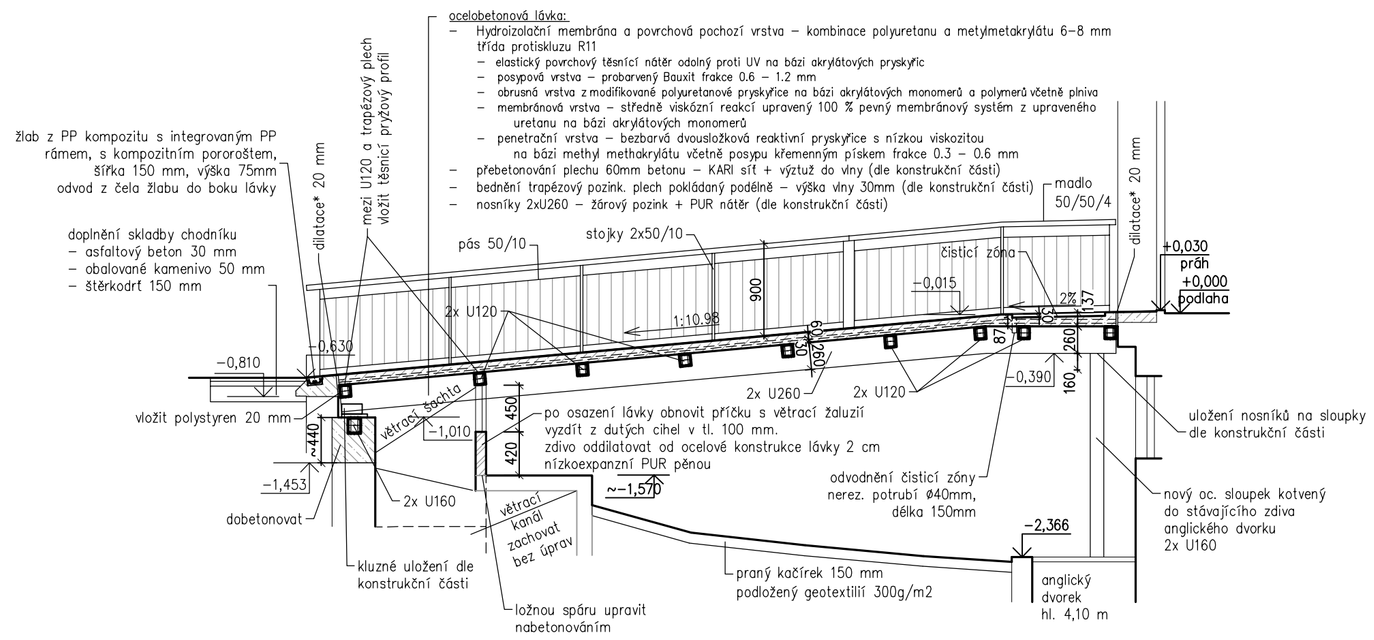

lávka 1 - půdorys v úrovni 1.PP

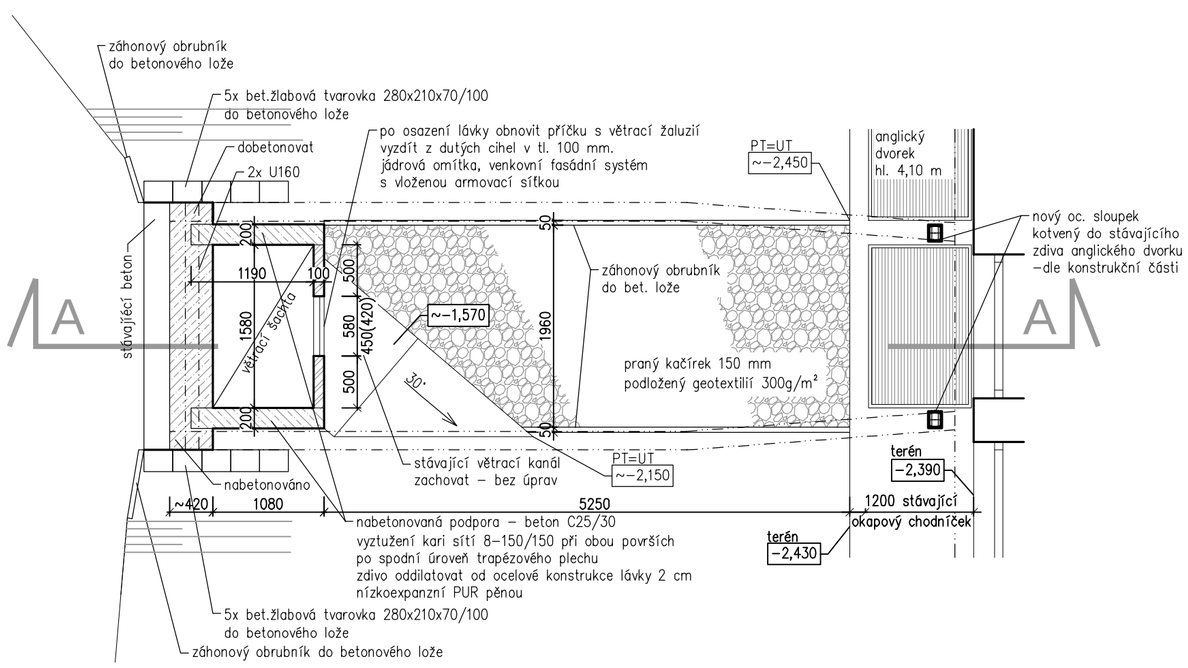

dilatace* 20mm:
- těsnicí systém. tmel, pružný, UV stabilní
- výztužná mřížka, pásek pěny s otevřenými komůrkami
- injektážní hadička plněná gelem
- výztužná mřížka, pásek pěny s otevřenými komůrkami
- pěnová těsnící šňůra

POZNÁMKY:

- Při realizaci stavby je nezbytné postupovat v součinnosti celé projektové dokumentace a to zejména: části statika, architektonicko–stavební řešení – technické zprávy, půdorysů, řezů, tabulek a detailů
- Vzhledem ke složitosti a provázanosti je nutno dodržet vazbu mezi jednotlivými profesemi.
- Při realizaci stavby je nezbytné dodržet požadavky projektové dokumentace –jednotlivých profesí. Před každou změnou je nezbytné vyzvat generálního projektanta k písemnému vyjádření (zápisem do S.D.) nestačí pouze vyjádření konkrétní profese (koordinace).
- Po celou dobu výstavby je nutné dodržovat veškeré předpisy a vyhlášky o bezpečnosti práce a používat bezpečnostní a hygienické ochranné prostředky.
- Po celou dobu výstavby je nutné dodržovat veškeré předpisy a vyhlášky o odpadech.
- Během stavby není přípustné lokálně zatěžovat konstrukce (např. skladování materiálu) z důvodů lokálního přetížení konstrukce.
- V případě nesrovnalostí mezi jednotlivými částmi dokumentace platí, že:
  - výkresy podrobnějšího měřítka mají přednost před výkresy hrubého měřítka, pořízeným ke stejnému datu
  - textová určení (specifikace) mají přednost před výkresy
  - bez ohledu na předcházející podmínky má dokumentace pozdějšího data vždy přednost před dokumentací dřívějšího data
- Při nejasnostech je nutné kontaktovat projektanta
- Při realizaci stavby je nutné dodržovat požadavky požárně bezpečnostního řešení včetně provizorních opatření
- Veškeré rozměry je třeba prověřit na stavbě důkladným zaměřením před zadáním prvku do výroby
- Jakékoliv případné změny či úpravy v projektové dokumentace je třeba konzultovat a nechat schválit generálním projektantem
- Dokumentace pro provedení stavby nezahrnuje dodavatelskou dílenskou a montážní dokumentaci.
- Stavební práce budou provedeny dle platných předpisů a technických norem

Projektová dokumentace byla vypracována na základě předpokládaného stavu nepřístupných konstrukcí a tento výchozí předpoklad musí být v průběhu realizace ověřen, případně revidován a doplněn

Po ukončení bourací prací před zadáním ocelové konstrukce do výroby je nutno provést kontrolu a ověření geometrie konstrukce předpokládané v projektové dokumentaci. Následně bude na skutečné rozměry dodavatelem vypracována dílenská dokumentace.

vzorový příčný řez

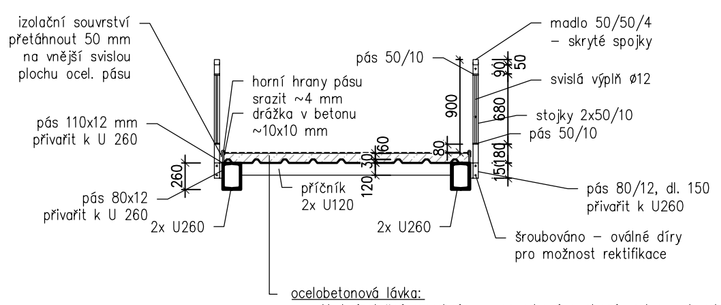

ocelobetonová lávka:
- Hydroizolační membrána a povrchová pochozí vrstva – kombinace polyuretanu a metylmetakrylátu tl.6–8 mm třída protiskluzu R11
  - elastický povrchový těsnící nátěr odolný proti UV na bázi akrylátových pryskyřic
  - posypová vrstva – probarvený Bauxit frakce 0.6 – 1.2 mm
  - obrusná vrstva z modifikované polyuretanové pryskyřice na bázi akrylátových monomerů a polymerů včetně plniva
  - membránová vrstva – středně viskózní reakcí upravený 100 % pevný membránový systém z upraveného uretanu na bázi akrylátových monomerů
  - penetrační vrstva – bezbarvá dvousložková reaktivní pryskyřice s nízkou viskozitou na bázi methyl methakrylátu včetně posypu křemenným pískem frakce 0.3 – 0.6 mm
- přebetonování plechu 60mm betonu – KARI síť + výztuž do vlny (dle konstrukční části)
- bednění trapézový pozink. plech pokládaný podélně – výška vlny 30mm (dle konstrukční části)
- nosníky 2xU260 – žárový pozink + PUR nátěr (dle konstrukční části)

zábradlí 1:20

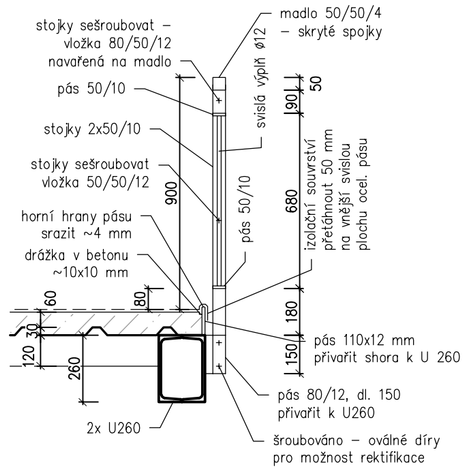

h - projekt s.r.o. Korunní 968/31 120 00 Praha 2 IČ 60468653 DIČ CZ60468653	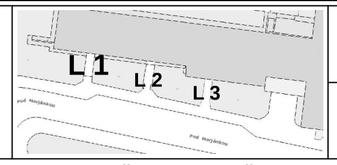	±0 = vstup objektu POLOHOPISNÝ SYSTEM JTSK VÝŠKOPISNÝ SYSTEM místní
INVESTOR	Hlavní město Praha, svěřená správa MČ Praha 6, Čs. armády 23, 160 52 Praha 6.	
HIP	Ing. P. Hruschka / ZODP. PROJ. Pavel Hnilička	VYPRACOVAL Petr Hiller
STAVBA	**Poliklinika Praha 6** **Pod Marjánkou 1906/12, 16900 Praha 6 - Břevnov** **Výměna 3 přístupových lávek**	PODPIS
		PROFESE D. 1.1
		DATUM 03/2021 / ČÍSLO VÝKRESU **D. 1.1**
ČÁST	D. 1.1 architektonicko-stravební řešení	STUPEŇ JPD
OBSAH	**navrhovaný stav** **lávka 1 - půdorysy, řezy**	ČÍSLO ZAK. 0466 MĚŘÍTKO 1:50 **3.1**